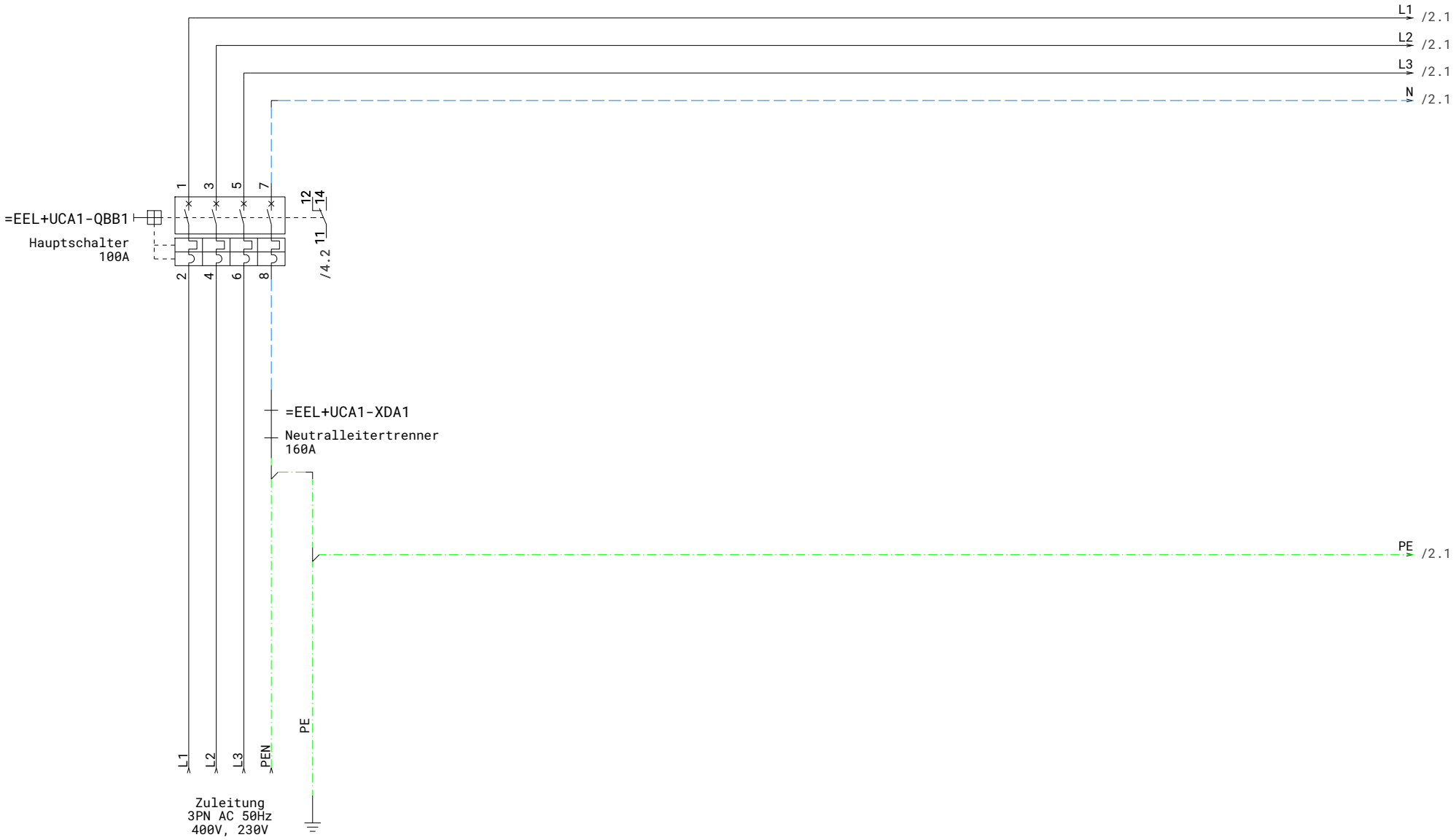

				Datum	14.04.25	Master2025_1	emmesys INNOVATION OF AUTOMATION	Einspeisung	Funktion	Einspeisung Elektrisch	=EEL
				Bearb.	BS	Kunde: SieDu AG			Ort	Schaltschrank 1	+UCA1
				Gepr.		© IEC 16016			Projektnummer	Funktionsseite	1
Zustand	Änderung	Datum	Name	Norm	DIN 81346				20250601-01	Projektseite	9/ 75

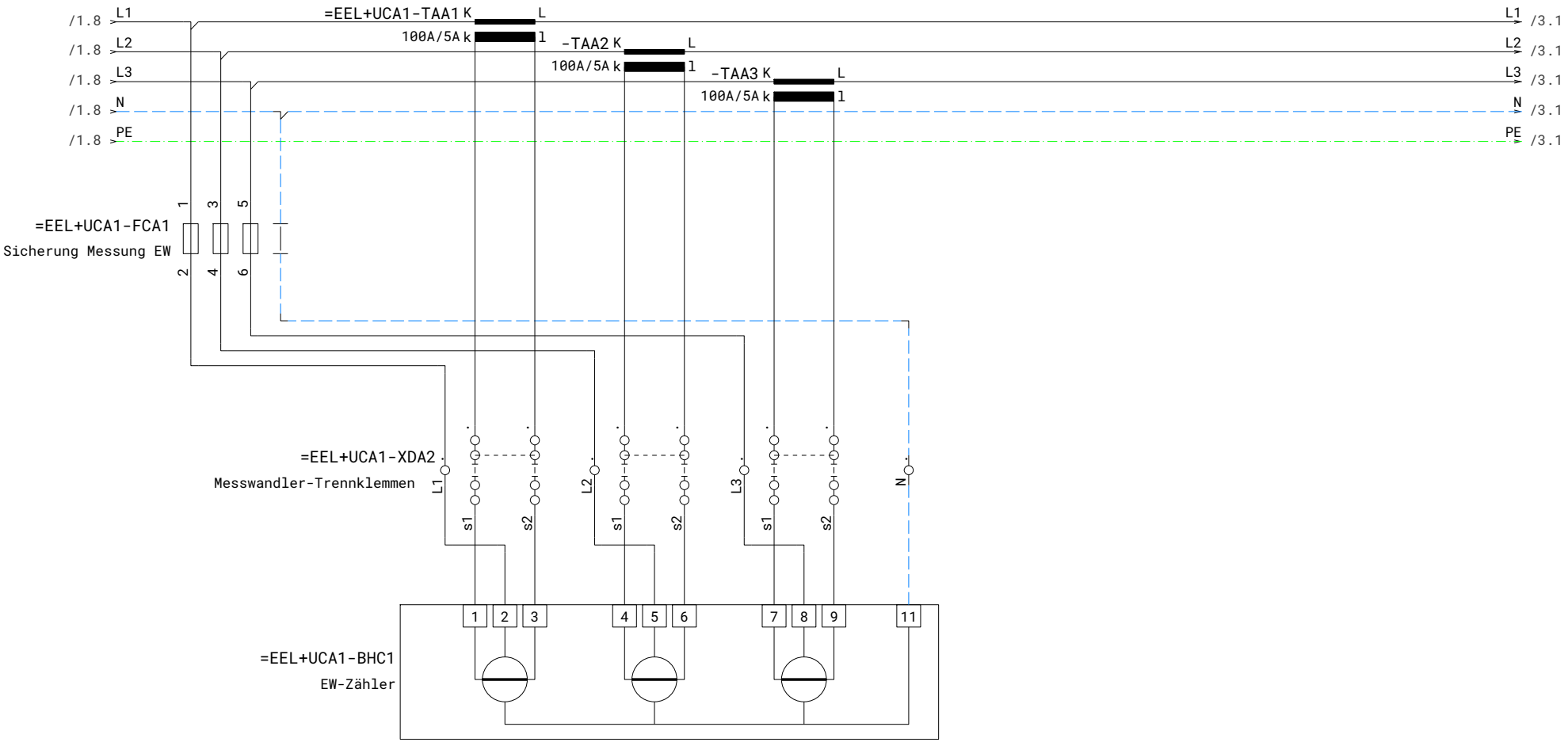

Bemerkungen:
- Ausführung gemäss gültigem Werkschema
- Lieferung Wandler durch EW

☐ von EW kontrolliert: Datum:
Name:
Unterschrift:

				Datum	14.04.25	Master2025_1	emmesys INNOVATION OF AUTOMATION	Energiemessung EW	Funktion	Einspeisung Elektrisch	=EEL
				Bearb.	BS	Kunde: SieDu AG			Ort	Schaltschrank 1	+UCA1
				Gepr.		© IEC 16016			Projektnummer	Funktionsseite 2	
Zustand	Änderung	Datum	Name	Norm	DIN 81346				20250601-01	Projektseite 10/ 75	

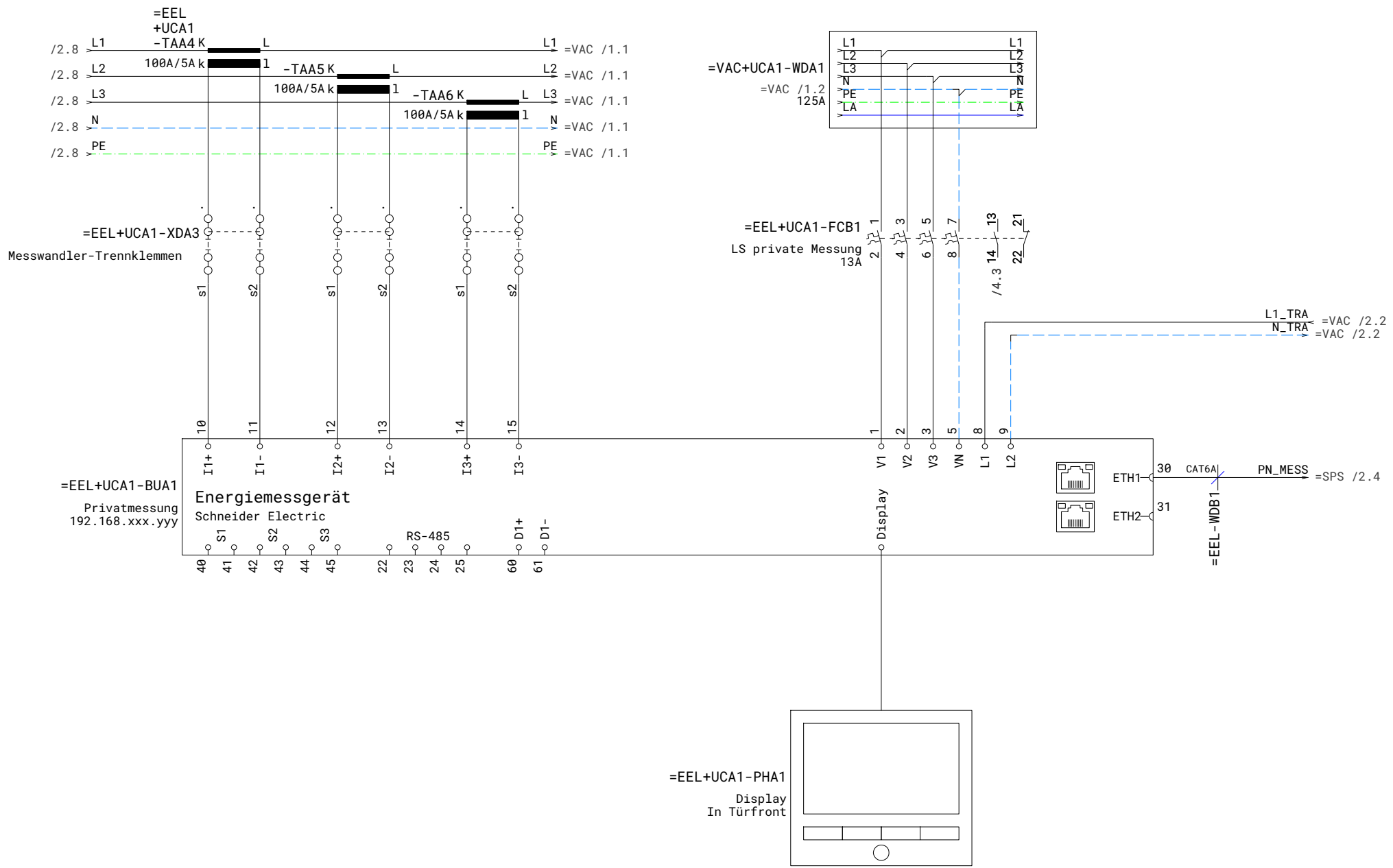

				Datum	14.04.25	Master2025_1	emmesys INNOVATION OF AUTOMATION	Energiemessung Privat	Funktion	Einspeisung Elektrisch	=EEL
				Bearb.	BS	Kunde: SieDu AG			Ort	Schaltschrank 1	+UCA1
				Gepr.		© IEC 16016			Projektnummer	Funktionsseite	3
Zustand	Änderung	Datum	Name	Norm	DIN 81346				20250601-01	Projektseite	11/ 75

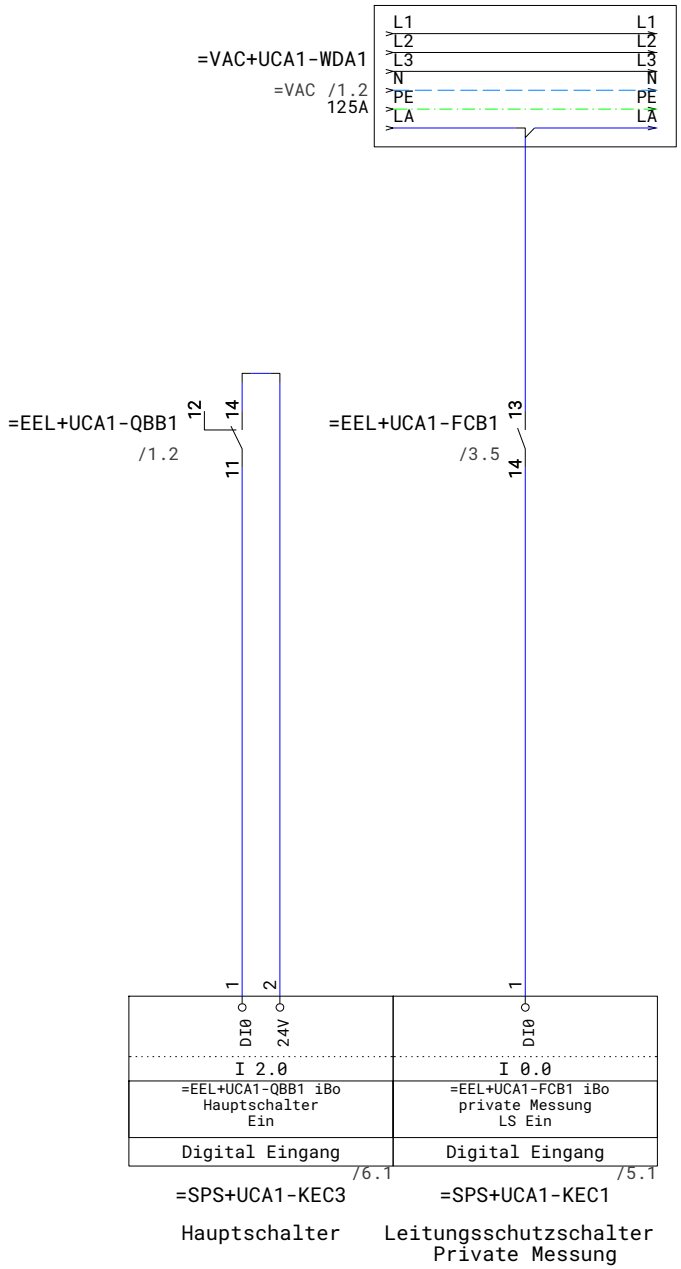

				Datum	14.04.25	Master2025_1	emmesys INNOVATION OF AUTOMATION	Digitale Eingänge Einspeisung	Funktion	Einspeisung Elektrisch	=EEL
				Bearb.	BS	Kunde: SieDu AG			Ort	Schaltschrank 1	+UCA1
				Gepr.		© IEC 16016			Projektnummer	Funktionsseite	4
Zustand	Änderung	Datum	Name	Norm	DIN 81346				20250601-01	Projektseite	12/ 75